ESA121

Сопровождаемый штабелер 1.2 т

Let's grow together



- Современный, компактный, прочный, надежный, высокопроизводительный многоцелевой штабелер;
- Для улучшения устойчивости обзора мачта изготовлена Н-образного профиля с двумя боковыми цилиндрами;
- Высокая производительность и эффективность обеспечена увеличенной скоростью подъема и опускания обеспечивает более;
- Панель с карманом для документов, предметов и чашки, а также дополнительный USB-порт для зарядки любого устройства;
- Штабелер может быть укомплектован как AGM батареей, так и литиевыми аккумуляторами для разных сценариев использования;
- Встроенное зарядное устройство в стандартной комплектации обеспечивает удобство зарядки;
- Испытанный временем редуктор и привод тягового мотора;
- Широкий набор опций: моно- и дуплексные мачты, а также раздвижные опорные консоли делают штабелер универсальной машиной для широкого спектра задач.

CE

Производитель			EP		
Модель			ESA121	ESA121-M	ESA121-D
Привод			Электро	Электро	Электро
Грузоподъемность	Q	кг	1200	1200	1200
Центр загрузки	c	мм	600	600	600
Масса		кг	700	490	826
Высота мачты в сложенном состоянии	h1	мм	1995	1951	2425
Высота подъема	h3	мм	2930	1530	3730
Длина до спинки вил	l2	мм	610	592	650
Общая ширина	b1/b2	мм	826	826	1156/1232/1308/1384
Размер вил	s/e/l	мм	60/170/1150	60/170/1150	40/100/1070
Радиус разворота	Wa	мм	1480	1452	1475
Макс. преодолеваемый уклон		%	3/10	3/10	3/10
Скорость движения, с грузом/без груза		км/ч	4.0/4.5	4.0/4.5	4.0/4.5
Скорость подъема, с грузом/без груза		м/с	0.15/0.24	0.15/0.25	0.15/0.24
Скорость опускания, с грузом/без груза		м/с	0.21/0.20	0.19/0.14	0.2/0.21
Батарея, напряжение/емкость		В/Ач	24/105	24/105	24/105

Innovations & Technologies Company
КОМПАНИЯ
ИННОВАЦИЙ И ТЕХНОЛОГИЙ

ОСОБЕННОСТИ

Улучшенная мачта, обеспечивающая стабильную работу и отличный обзор

Безопасность — это главное! Конструкция ESA121 перекочевала из мира штабелеров большой грузоподъемности: два боковых подъемных цилиндра обеспечивают превосходную видимость, а мачта из H-образного профиля обеспечивает прочную и жесткую конструкцию, которая обеспечивает защищает от скручивания рамы при работе с тяжелыми грузами. Это дало превосходную остаточную грузоподъемность (800 кг на высоте 3600 мм) и самую большую высоту подъема (4100 мм) в своем классе.





Превосходные скорости подъема и опускания увеличили производительность

По сравнению с ES12-12ES, мощность мотора гидравлики ESA121 увеличена с 2,2 кВт до 3,0 кВт, что естественным образом повышает скорость подъема и опускания и повышает эффективность.
Функция плавного опускания вил - стандартная функция, обеспечивающая низкий уровень шума и позволяет работать очень аккуратно даже с хрупкими грузами. В качестве опции, для повышения безопасности работы может быть добавлена функция автоматического снижения скорости при достижении максимальной высоты подъема.

Необслуживаемая батарея со встроенным зарядным устройством

ESA121 может комплектоваться AGM или литий-ионной батареей, которые не требуют обслуживания. Для удобства зарядки комплектуется встроенным зарядным устройством.



Рабочее место построено с учетом потребностей оператора, работать стало удобней

Новый кожух разработан с учетом пожеланий операторов со множеством мест хранения, чтобы обеспечить максимальное удобство.
Теперь оператор может брать с собой бумажные документы и стаканы, разместив все в специальных кармашках, а также заряжать электронные устройства на ходу.

Сопровождаемый штабелер 1200кг.

ESA121 / ESA121-M / ESA121-D

Отличительные особенности	1.1	Производитель			EP	EP	EP
	1.2	Модель			ESA121	ESA121-M	ESA121-D
	1.3	Тип привода			электро	электро	электро
	1.4	Тип управления			сопровождаемый	сопровождаемый	сопровождаемый
	1.5	Грузоподъемность	Q	кг	1200	1200	1200
	1.5.1	Грузоподъемность мачты	Q1	кг	—	—	—
	1.5.2	Грузоподъемность опорных консолей	Q2	кг	—	—	—
	1.6	Центр загрузки	c	мм	600	600	600
Масса	1.8	Расстояние от оси передних колес до спинок вил	x	мм	808	808	773
	1.9	Колесная база	y	мм	1230	1210	1235
	2.1	Общая масса (с батареей)		кг	700	490	820
Ходовая часть	2.2	Нагрузка на ось, с грузом передняя/задняя		кг	720/1180	560/1130	770/1250
	2.3	Нагрузка на ось, без груза передняя/задняя		кг	520/180	360/130	600/220
	3.1	Тип шин, ведущие колеса / грузовые колеса			Полиуретан	Полиуретан	Полиуретан
	3.2.1	Размер шин, ведущие колеса (диаметр*ширина)		мм	Ø214×70	Ø214×70	Ø214×70
	3.3.1	Размер шин, грузовые колеса (диаметр*ширина)		мм	Ø80×61	Ø80×61	Φ102x50
	3.4	Размер шин, поддерживающие колеса (диаметр*ширина)		мм	Ø130×55	Ø130×55	Ø130×55
	3.5	Количество колёс, передние/задние (x-ведущие)		мм	1x， 1/4	1x， 1/4	1x， 1/4
Характеристики	3.6.1	Ширина колеи, передняя приводная сторона	b10	мм	543	543	543
	3.7.1	Ширина колеи, задняя грузовая сторона	b11	мм	400	400	1070/1146/1222/1298
	4.0	Макс. высота подъема	H	мм	—	—	—
	4.2	Минимальная высота мачты	h1	мм	1995	1951	2425
	4.3	Свободный ход каретки	h2	мм	—	1530	—
	4.4	Высота подъема	h3	мм	2930	1530	3730
	4.5	Высота разложенной мачты	h4	мм	3460	1991	4700
	4.6	Начальный подъем	h5	мм	—	—	—
	4.9	Высота рукоятки управл. в положении хода, макс./мин.	h14	мм	760/1140	760/1140	760/1140
	4.10	Высота опорных консолей	h8	мм	—	—	100
	4.15	Высота опущенных вил	h13	мм	90	90	63
	4.19	Общая длина	l1	мм	1760	1742	1720
	4.20	Длина до спинки каретки вил	l2	мм	610	592	650
	4.21	Общая ширина	b1/b2	мм	826	826	1156/1232/1308/1384
	4.22	Размеры вил	s/e/l	мм	60/170/1150	60/170/1150	40/100/1070
	4.24	Ширина каретки вил	b3	мм	680	700	826
	4.25	Расстояние между вилами	b5	мм	570	570	200~780
	4.26	Расстояние между опорными консолями	b4	мм	—	—	991/1067/1143/1219
	4.31	Дорожный просвет, под мачтой	m1	мм	—	—	30
	4.32	Дорожный просвет, по центру колесной базы	m2	мм	23	23	40
	4.34.1	Ширина прохода с поддоном 1000 x 1200 поперёк вил	Ast	мм	2310	2282	2375
	4.34.2	Ширина прохода с поддоном 800 * 1200 вдоль вил	Ast	мм	2240	2212	2263
	4.35	Радиус поворота	Wa	мм	1480	1452	1475
Данные о производительности	5.1	Скорость хода, с/ без груза		км/ч	4.0/4.5	4.0/4.5	4.0/4.5
	5.2	Скорость подъема, с/ без груза		м/с	0.15/0.24	0.15/0.25	0.15/0.24
	5.3	Скорость опускания, с/ без груза		м/с	0.21/0.20	0.19/0.14	0.2/0.21
	5.8	Максимальный преодолеваемый уклон, с/без груза		%	3/10	3/10	3/10
	5.10	Тип рабочего тормоза			Электромагнитный	Электромагнитный	Электромагнитный
Двигатель	6.1	Тяговый двигатель, тест S2 60 мин		кВт	0.65	0.65	0.65
	6.2	Двигатель подъема, тест S3 15%		кВт	3.0	3.0	3.0
	6.4	Напряжение/номинальная емкость батареи		В/Ач	24V/105Ah	24V/105Ah	24V/105Ah
	6.5	Вес батареи		кг	61	61	61
Доп. данные	8.1	Тип привода			DC	DC	DC
	10.5	Тип рулевого управления			Механический	Механический	Механический
	10.7	Уровень шума на месте оператора		dB(A)	74	74	74

В случае улучшения технических параметров или конфигурации дальнейшее уведомление не предоставляется.
Представленная схема может содержать нестандартные конфигурации.

ESA121-M – штабелер с мономачтой

ESA121 может быть оснащена мономачтой и поднимать грузы до 1953 мм. ESA121-M идеально подходит для работы с поддонами в помещениях и контейнерах с низкими потолками.



ESA121-D – штабелер с раздвижными опорными консолями

ESA121 предлагает версию с раздвижными опорными консолями, раздвижение которых легко регулируются. Предусмотрено 4 варианта ширины от узкой до широкой. Благодаря регулируемым и устойчивым раздвижным опорам ESA121-D может обрабатывать практически любые поддоны.



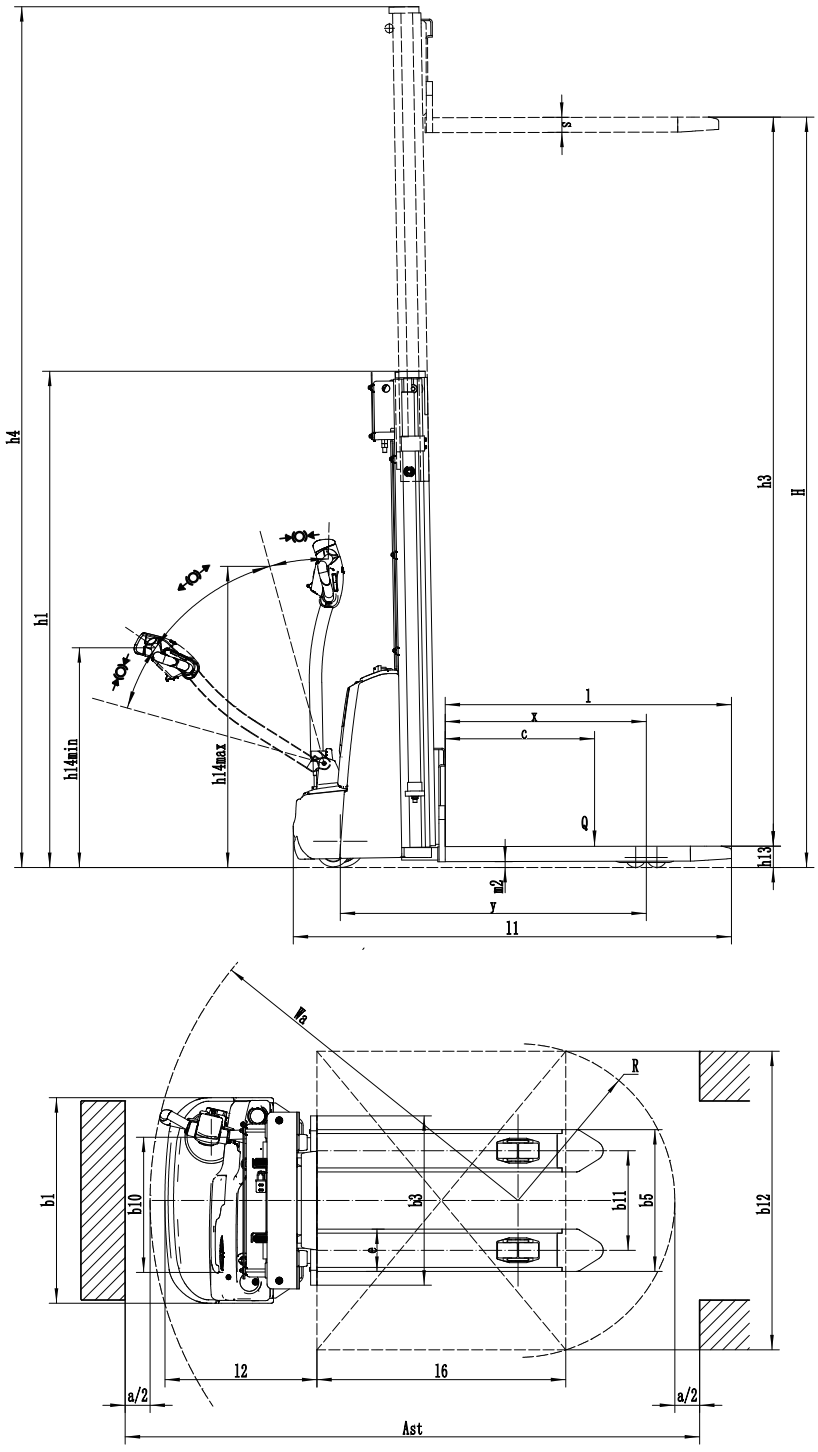

Мачты ESA121

Тип мачты	Высота подъема h3+h13(мм)	Высота опущенной мачты h1(мм)	Свободный ход h2(мм)	Высота поднятой мачты h4(мм)
Двхсекционная мачта без свободного хода (2W)	2513	1745	—	2960
	2713	1845	—	3160
	3013	1995	—	3460
	3313	2145	—	3760
	3613	2295	—	4060
	3813	2395	—	4260
	3913	2445	—	4360
	4113	2545	—	4560

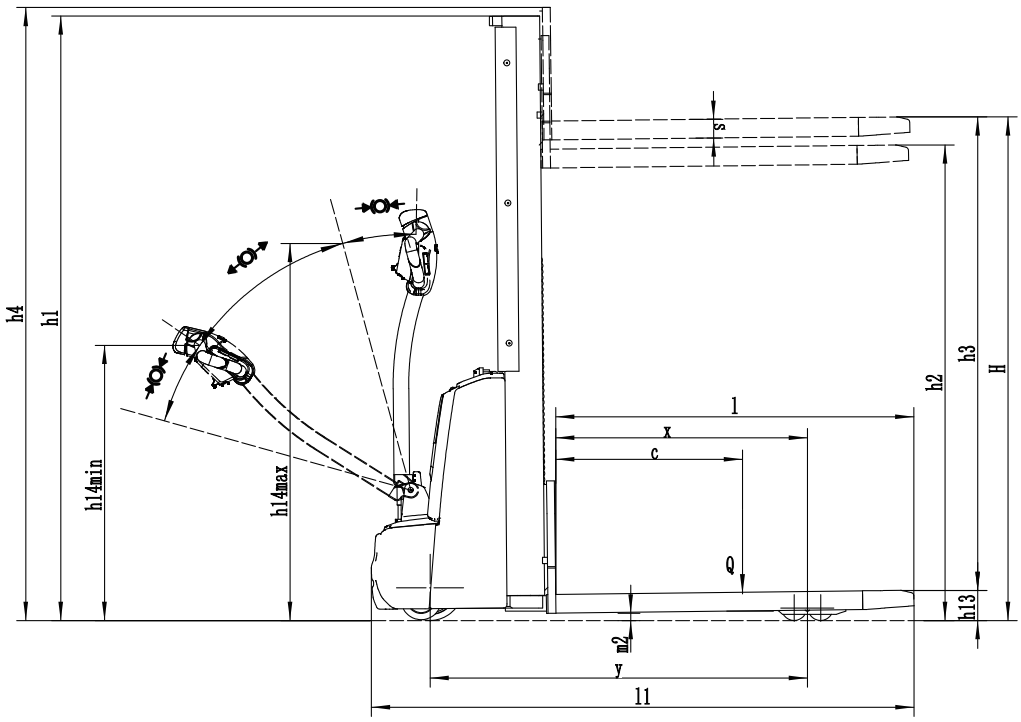

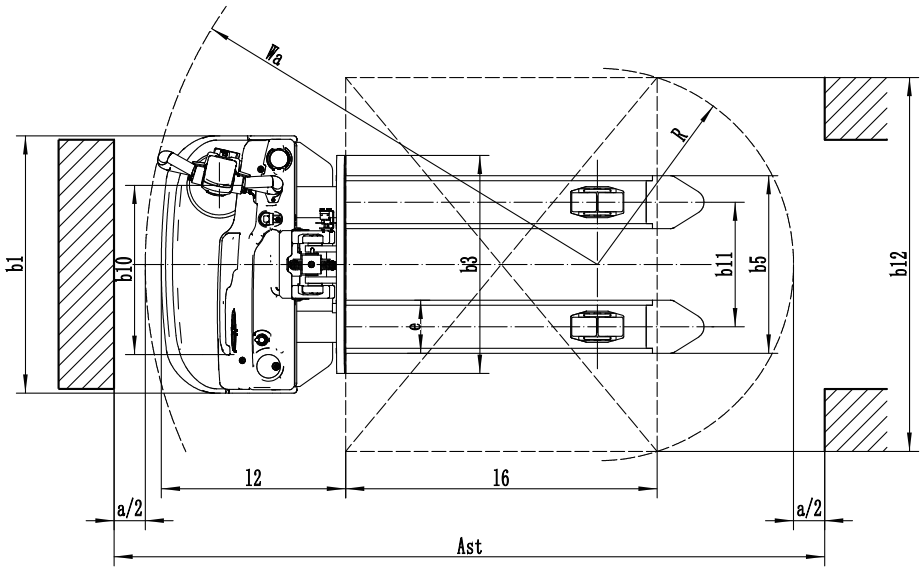

Мачты ESA121-M

Типы мачт	Высота подъема h3+h13(мм)	Высота опущенной мачты h1(мм)	Свободный ход h2(мм)	Высота поднятой мачты h4(мм)
Односекционная мачта (м)	1613	1951	1530	1991
	1953	2291	1860	2336

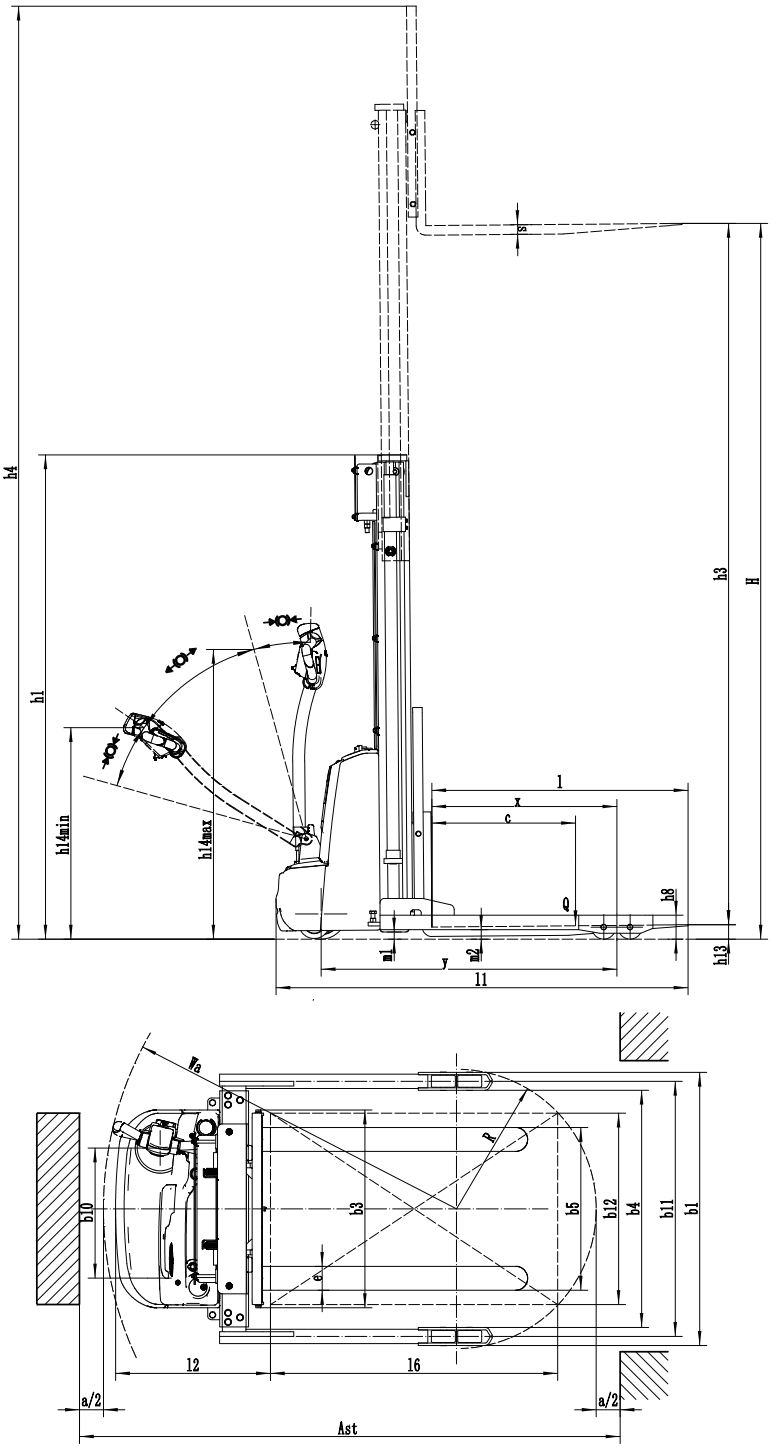

Мачты ESA121-D

Типы мачт	Высота подъема h3+h13(мм)	Высота опущенной мачты h1(мм)	Свободный ход h2(мм)	Высота поднятой мачты h4(мм)
Двхсекционная мачта без свободного хода (2W)	2480	1775	—	3400
	2680	1875	—	3600
	2980	2025	—	3900
	3280	2175	—	4200
	3580	2325	—	4500
	3780	2425	—	4700
	3880	2475	—	4800
	4080	2575	—	5000

График падения остаточной грузоподъемности

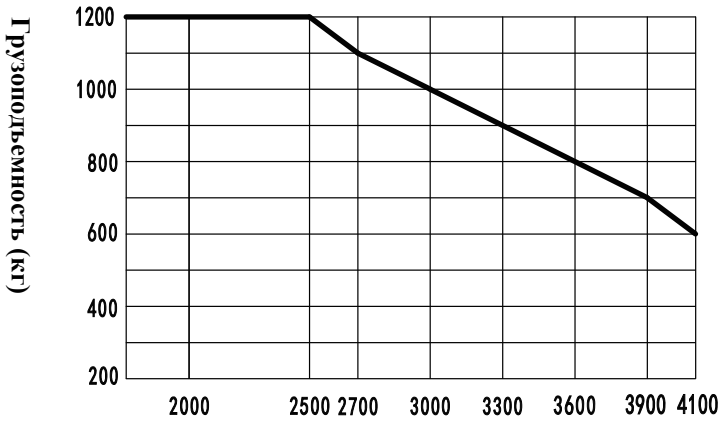

ESA121 опции

No.	Опция	ESA121
1.1	Размер вил	●570*1150○685*1150○570*1000 ○685*1000○570*1220○685*1220
1.3	Высота опускания вил	●90
1.4	Ширина кратки вил	●680мм ○770мм
2.1	Тип подвилочных роликов	●Двойные
2.2	Материал подвилочных роликов	●Полиуретан
2.3	Материал тягового колеса	●Полиуретан
2.7	Емкость батареи	●105Ah(AGM)○125Ah(AGM)○100Ah(Li-ion)
2.8	Зарядное устройство	●24V-15A встроенное (AGM)○24V-30A встроенное(Li-ion)
2.9	Тип индикатора	●Со счетчиком моточасов
2.16	Тип рукоятки управления	●Рукоятка с большим оголовьем
3.3	Поддерживающие колеса	●Да и не может быть изменено
3.16	Движение с поднятой рукояткой (черепаший ход)	●Да и не может быть изменено
3.26	USB разъем	●Нет ○Да и не может быть изменено
3.27	Автоматическое замедление скорости подъема	●Нет ○Да и не может быть изменено
Пояснения: ● Стандарт / ○ Опция / - Недоступно		

График падения остаточной грузоподъемности

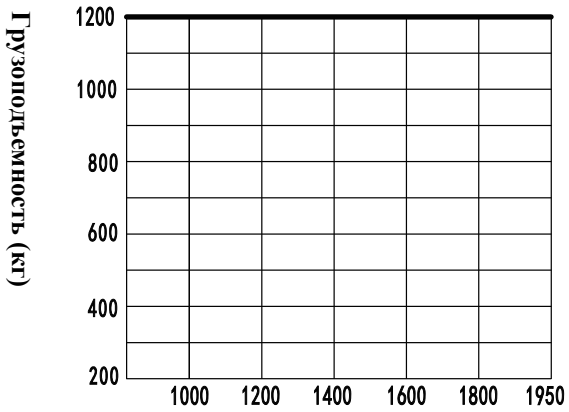

ESA121-M опции

No.	Опция	ESA121-M
1.1	Размер вил	●570*1150○685*1150○570*1000 ○685*1000○570*1220○685*1220
1.3	Высота опускания вил	●90
1.4	Ширина кратки вил	●700мм ○800мм
2.1	Тип подвилочных роликов	●Двойные
2.2	Материал подвилочных роликов	●Полиуретан
2.3	Материал тягового колеса	●Полиуретан
2.7	Емкость батареи	●105Ah(AGM)○125Ah(AGM)○100Ah(Li-ion)
2.8	Зарядное устройство	●24V-15A встроенное (AGM)○24V-10A встроенное (Li-ion)
2.9	Тип индикатора	●Со счетчиком моточасов
2.16	Тип рукоятки управления	●Рукоятка с большим оголовьем
3.3	Поддерживающие колеса	●Да и не может быть изменено
3.16	Движение с поднятой рукояткой (черепаший ход)	●Да и не может быть изменено
3.26	USB разъем	●Нет ○Да и не может быть изменено
3.27	Автоматическое замедление скорости подъема	●Нет ○Да и не может быть изменено
Пояснения: ● Стандарт / ○ Опция / - Недоступно		

График падения остаточной грузоподъемности

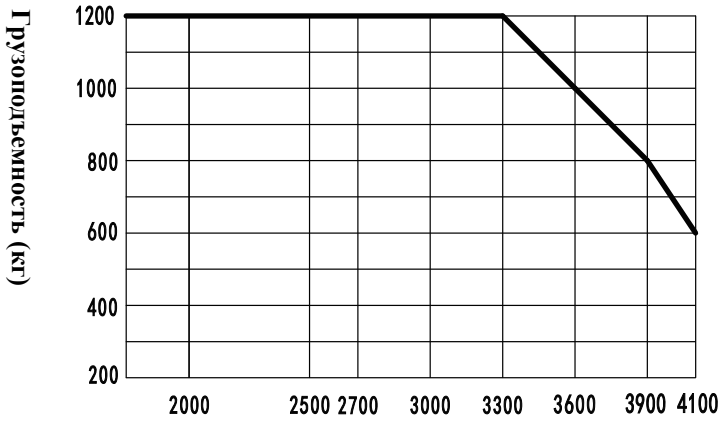

Высота подъема (мм)

ESA121-D опции

No.	Опция	ESA121-D
1.1	Размер вил	●900*600、2A、100*40*1070 ○900*600、2A、100*40*1150○900*600、2A、100*40*1220
1.3	Высота опускания вил	●63
1.4	Ширина кратки вил	●826мм
1.5	Высота защитной решетки каретки	●917мм (36in)
2.1	Тип подвилочных роликов	●Двойные
2.2	Материал подвилочных роликов	●Полиуретан
2.3	Материал тягового колеса	●Полиуретан
2.7	Емкость батареи	●105Ah(AGM)○125Ah(AGM)○100Ah(Li-ion)
2.8	Зарядное устройство	●24V-15A встроенное(AGM)○24V-30A встроенное(Li-ion)
2.9	Тип индикатора	●Со счетчиком моточасов
2.16	Тип рукоятки управления	●Рукоятка с большим оголовьем
3.3	Поддерживающие колеса	●Да и не может быть изменено
3.16	Движение с поднятой рукояткой (черепаший ход)	●Да и не может быть изменено
3.26	USB разъем	●Нет ○Да и не может быть изменено
3.27	Автоматическое замедление скорости подъема	●Нет ○Да и не может быть изменено

Пояснения: ●Стандарт ○ Опция - Недоступно