XGMA

Автогрейдер

XG3165C
XG3200C
XG3220C

Отличная производительность

- Оснащение дизельным двигателем с турбонаддувом Cummins с промежуточным охлаждением является лучшим выбором
- Гидродинамический гидротранстформатор и КПП производства Hangzhou Advance Gearbox Group Co., Ltd по технологии ZF с электрогидравлическим управлением просты в эксплуатации и надежны.
- Задний мост является трехсекционным ведущим мостом, специально разработанным для грейдера и оснащен импортным дифференциалом с системой блокировки «no-spin».
- Стабильная и надежная рабочая гидравлическая система с двумя насосами и двумя контурами открытой системы.
- Электрогидравлическое управление гарантирует простоту в эксплуатации, стабильный запуск, мягкое переключение передач и достаточную передачу мощности.
- Поворотный круг и колея для серединого отвала имеют усовершенствованную структуру, легко обслуживать.
- Серединый отвал сделан из нового материала, имеет увеличенную долговечность.

Технические условия

Тип / технические параметры	XG3165C	XG3200C	XG3220C
Двигатель	Dongfeng Cummins	Dongfeng Cummins	Dongfeng Cummins
Тип	6BTAA5.9-C180	6CTAA8.3-C215	6CTA8.3-C240
Нормальная номинальная мощность (кВт / л.с)	132/180	162/215	179/240
Номинальная частота вращения (оборотов в минуту)	2200	2200	2200
Отвал			
Длина * Высота (мм)	3660 × 610	3965 × 610	4270 × 610
Угол поворота (°)	360	360	360
Угол наклона (°)	90	90	90
Максимальное заглубление (мм)	500	500	500
Управление	Двигатель с червячным редуктором	Двигатель с червячным редуктором	Двигатель с червячным редуктором
Трансмиссия			
КПП	YD13	6WG180	6WG180
Тип	Электрогидравлический сдвиг (технология ZF)	Электрогидравлический сдвиг (технология ZF)	Электрогидравлический сдвиг (технология ZF)
Количество передач	Шесть вперед/ три назад	Шесть вперед/ три назад	Шесть вперед/ три назад
Скорость вперед (км / ч)	0-38	0-37	0-37
Скорость назад (км / ч)	0-24	0-24	0-24
Тип привода	Задний привод	Задний привод	Задний привод
Максимальное тяговое усилие (кН)	≤ 80	≤ 88	≤91
Размер шин	14,00 - 24	14,00 - 24	14-24
Угол наклона передних колес (°)	± 17	± 17	± 17
Угол поворота передних колес (°)	± 45	± 45	± 45
Угол поворота шарнирносочлененной рамы (°)	± 25	± 25	± 25
Угол качания переднего моста (°)	± 15	± 15	± 15
Дорожный просвет (мм)	430	430	430
Рабочая тормозная система	Дисковый тормоз с гидравлическим приводом суппорта	Дисковый тормоз с гидравлическим приводом суппорта	Дисковый тормоз с гидравлическим приводом суппорта
Система стояночного тормоза	Ручной тормоз барабанный	Ручной тормоз барабанный	Ручной тормоз барабанный
Система экстренного торможения	Ручной тормоз барабанный	Ручной тормоз барабанный	Ручной тормоз барабанный
Масса базовой машины (кг)	14500	16200	17000
Масса с бульдозерным отвалом	14750	16550	17000
Масса с задним рыхлителем	14200	16200	16650
Основные габаритные размеры (мм) (Д × Ш × В)	8880 × 2550 × 3390	9400 × 2550 × 3390	9450 × 2550 × 3390
Габаритные размеры с бульдозерным отвалом	9885×2750×3390	10425×2750×3390	10425×2750×3390
Габаритные размеры с задним рыхлителем	9350×2550×3390	9890×2550×3390	9890×2550×3390
Полные габаритные размеры (мм) (Д × Ш × В)	10335 × 2750 × 3390	10875 × 2750 × 3390	10875 × 2750 × 3390

XGMA

Бульдозер

XG4161L

Отличная производительность

- Продукция прошла сертификацию международной системы менеджмента качества ISO9001:2000.
- Модель двигателя: Cummins NT855-C280S10/Shangchai C6121ZG57/Weichai WD10G200E15.
- Мощность на маховике/номинальная частота вращения: 160 л.с. (120 кВт)/1850 об/мин.
- Эксплуатационная масса (с наклонным отвалом): 17400 кг.
- Продукция изготовлена на основе технологии Komatsu D65A-8 (Япония), обладает высокой эффективностью, безопасностью и высокой надежностью.

Спецификации рабочего оборудования				
Спецификация				
Спецификация / Тип отвала		Прямой с гидроперекосом	Угловой	U-образный
Эксплуатационная масса	кг	17100	17700	17900
Минимальный дорожный просвет	мм	400	400	400
Минимальный радиус поворота	мм	3,2	3,2	3,2
Давление на грунт	МПа	0,069	0,07	0,071
Колея	мм	1880	1880	1880
Максимальное тяговое усилие	кН	142	142	142
Способность преодоления уклона	°	30	30	30
Рабочее оборудование				
Тип отвала		Прямой с гидроперекосом	Угловой	U-образный
Призма волочения	м³	4,5	4,4	5
Отвал, ширина х высота	мм	3416 x 1168	3970 x 1040	3556 x 1120
Максимальный подъем отвала	мм	1095	1095	1095
Максимальное заглубление отвала	мм	545	545	545
Максимальная регулировка наклона	мм	≥ 400	≥ 400	≥ 400
Регулировка угла наклона	°	55	55	55
Теоретическая производительность (при перемещении на 40 м)	м³/ч	247	247	250
Масса отвала	кг	2350	2450	2560
Скорость движения и двигатель				
Передача		1-й	2-й	3-й
Вперед	км/ч	0-3.8	0-6.6	0-10.6
Назад	км/ч	0-4.9	0-8.5	0-13.6
Двигатель				
Модель и тип		Shangchai SC11CB184G2B1	Weichai WD10G178E25	
		6-цилиндровый, рядный, вертикальный, с водяным охлаждением, 4-тактный, с турбонаддувом, прямым впрыском		
Номинальные обороты	Об/ мин	1850	1850	
Мощность на маховике	л.с.	160	160	
Число цилиндров-диаметр × рабочий ход	мм	6-121 × 152	6-126 × 130	
Рабочий объем	л	10,5	9,73	
Удельный расход топлива	г / кВт.ч	223	223	
Максимальный крутящий момент	Нм при об / мин	830/1100	830/1100	
Метод запуска		Пусковой двигатель 24В 7,5 кВт		

Приводная система		
Гидротрансформатор	3-элементный ,1-ступенчатый ,1-фазный	
КПП	Планетарная передача, ручное переключение, гидравлический сдвиг, принудительная смазка, 3 передние и 3 задние передачи	
Коническая передача	Спиральные конические шестерни, смазка разбрызгиванием, одноступенчатое снижение скорости	
Муфта сцепления	Мокрая, многодисковая, пружинная, с гидравлическим разъединением, гидравлическим управлением	
Муфта поворота и торможения	Мокрые, с гидроусилителем педалей, со стояночным тормозом	
Главная передача	Двукратное снижение, цилиндрическое зубчатое колесо, смазка разбрызгиванием	
Гидравлическая система		
Тип насоса	Шестеренчатый насос 07441-67503	
Рабочее давление	МПа	13,4
Система разгрузки	л/мин	250 (при 1850 об/мин)
Рабочий цилиндр		Двойного действия поршневого типа
Рабочий цилиндр подъема, количество-диаметр* рычаг* ход поршня	2-110X65X1026	
Рабочий цилиндр наклона, диаметр* рычаг* ход поршня	160X70X140	
Ходовая система		
Тип	Качающегося типа, подвесная конструкция на балансирной балке	
Поддерживающие катки	2 (с каждой стороны)	
Опорные катки	6 с каждой стороны (4-однобортных, 2-двубортных)	
Гусеничные башмаки	Герметичный, сборный, с одним грунтозацепами	
Число башмаков	37 (с каждой стороны)	
Ширина гусеницы	510 мм	
Шаг	203,2 мм	
Длина гусеницы на земле	2430 мм	
Емкость заправочных жидкостей		
Объем топливного бака	л	300
Емкость гидравлического резервуара	л	108
Емкость масла в двигателе	л	30
Гидротрансформатор, коробка передач, главная передача, рулевое управление сцеплением	л	122
Конечная передача	л	31
Рыхлитель (необязательно)		
3-зубый рыхлитель		
Максимальная глубина рыхления	мм	572
Максимальный подъем	мм	702
Длина хвостовика	мм	950
Вес	мм	1709

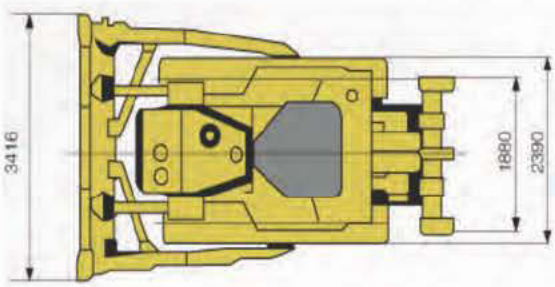

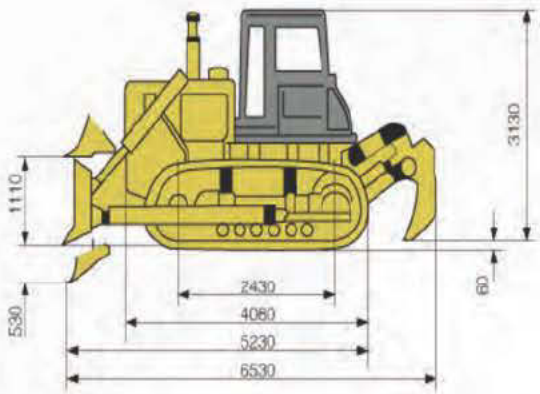

XGMA

Бульдозер

XG4221L

- Имеет сертификат ISO9001: 1998 .
- Модель двигателя: CUMMINS NT855-C280 (BC Ⅲ) ,
- Мощность на маховике: 220 л.с. (162 кВт) при 1800 об/мин .
- Рабочий вес (с прямым отвалом с гидроперекосом): 23400 кг .
- Изготавливается по технологии KOMATSU D85A-18, отличающейся высоким потенциалом производительности, эффективности, безопасности и надежности в эксплуатации.
- Широко используются в инфраструктуре и промышленности, крупных рудниках, портах, строительстве электростанций, дорожном строительстве.
- Различные варианты: угловой отвал, прямой с гидроперекосом, U-образный отвал, ROPS кабина, тент ,трехзубый и однозубый рыхлитель, кондиционер, гусеничные башмаки шириной 560 мм и 610 мм.

Спецификация

Спецификация и рабочее оборудование				
Спецификация				
Спецификация / Тип отвала		Прямой с гидроперекосом	Угловой	U-образный
Эксплуатационная масса	кг	23450	23670	24020
Минимальный дорожный просвет	мм	405	405	405
Минимальный радиус поворота	мм	3,3	3,3	3,3
Давление на грунт	МПа	0,077	0,077	0,078
Колея	мм	2000	2000	2000
Максимальное тяговое усилие	кН	202	202	202
Способность преодоления уклона	°	30	30	30
Рабочее оборудование				
Тип отвала	Блок	Прямой с гидроперекосом	Угловой	U-образный
Объем отвала	м³	6,4	4,8	7,5
Отвал, ширина х высота	мм	3725/1315	4365 / 1055	3800/1343
Максимальный подъем отвала	мм	1210	1300	1210
Максимальное заглубление отвала	мм	540	530	540
Максимальная регулировка наклона	мм	≥ 735	≥500	≥ 755
Регулировка угла наклона	°	55	53,5	55
Теоретическая производительность (при перемещении на 40 м)	м³/ч	330	245	365
Масса отвала	кг	3630	3850	4196
Скорость движения и двигатель				
Передача		1-й	2-й	3-й
Вперед	км	0-3.6	0-6,5	0-11.2
Назад	км	0-4.3	0-7,7	0-13.2
Двигатель				
Модель и тип	Cummins NT855-C280 (BC Ⅲ)			
	6-цилиндровый, рядный, 4-тактный, с водяным охлаждением, верхним расположением клапанов с прямым впрыском, дизель с турбонаддувом			
Номинальные обороты	Об/ мин	1800		
Мощность на маховике	л.с.	220		
Число цилиндров-диаметр × рабочий ход	мм	6-139.7X 152,4		
Рабочий объем	л	14		
Удельный расход топлива	г / кВт.ч	212		
Максимальный крутящий момент	Нм при об / мин	1078/1250		
Метод запуска		Пусковой двигатель 24В 11 кВт		

Приводная система			
Гидротрансформатор	3-элементный ,1-ступенчатый ,1-фазный		
КПП	Планетарная передача, ручное переключение, гидравлический сдвиг, принудительная смазка, 3 передние и 3 задние передачи		
Коническая передача	Спиральные конические шестерни, смазка разбрызгиванием, одноступенчатое снижение скорости		
Муфта сцепления	Мокрая, многодисковая, пружинная, с гидравлическим разъединением, гидравлическим управлением		
Муфта поворота и торможения	Мокрые, с гидроусилителем педалей, со стояночным тормозом		
Главная передача	Двукратное снижение, цилиндрическое зубчатое колесо, смазка разбрызгиванием		
Гидравлическая система			
Тип насоса	Шестеренчатый насос 07444-66103		
Рабочее давление	14 МПа		
Система разгрузки	262 (при 1800 об/мин)		
Рабочий цилиндр	Двойного действия поршневого типа		
Рабочий цилиндр наклона, диаметр* рычаг* ход поршня	2-120X70X1043		
Рабочий цилиндр наклона, диаметр* рычаг* ход поршня	200X90X130		
Ходовая система			
Тип	Качающийся тип, подвесная конструкция на балансирной балке		
Поддерживающие катки	2 (с каждой стороны)		
Опорные катки	6 с каждой стороны (4-однобортных, 2-двубортных)		
Гусеничные башмаки	Герметичные, собранные одними грунтозацепами		
Число башмаков	38 (с каждой стороны)		
Ширина гусеницы	560 мм		
Шаг	216 мм		
Длина гусеницы на земле	2730 мм		
Емкость охладителей и смазок			
Объем топливного бака	л	450	
Емкость гидравлического резервуара	л	110	
Емкость масла в двигателе	л	45	
Гидротрансформатор, коробка передач, главная передача, рулевое управление сцеплением	л	122	
Конечная передача	л	82 (с каждой стороны)	
Рыхлитель (опция)			
		Однозубый	Трехзубый
Максимальная глубина рыхления	мм	690	666
Максимальный подъем	мм	533	555
Длина хвостовика	мм	-	1000
Вес	мм	3600	2900

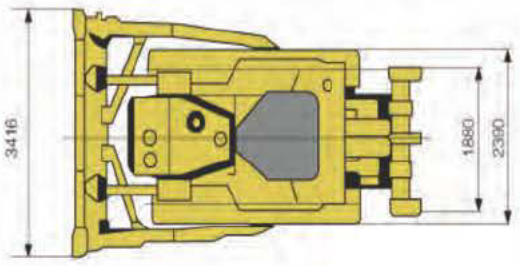

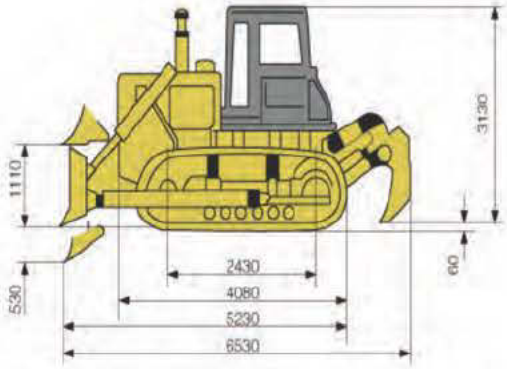

XGMA

Двухбарабанный дорожный каток

XG6011D

Описание		Ед	XG6011D
Эксплуатационная масса		кг	1280
Валец (D×W)		мм	φ560×900
Макс. преодолеваемый подъем		%	20
Минимальный радиус поворота		мм	3000
Угол поворота		°	±30°
Угол отклонения		°	±10°
Вибрационная частота		Hz	60
Номинальная амплитуда		мм	0.5
Центробежная сила		KN	13
Номинальная скорость		км/ч	0-8
Двигатель	Модель		Honda GX630
	Номинальная скорость	Об/мин	3200
	Номинальная мощность	кВт	13.4
Габаритные размеры (L×W×H)		мм	2060×1043×2242

Особенности двухбарабанного дорожного катка XGMA

1. Оснащен импортным бензиновым двигателем Honda GX620 (20 лошадиных сил), что максимизирует выходную мощность и экономит топливо.
2. Разумно спроектированная структура с четко сформированными передними и задними частями, с системой защиты при опрокидывании (ROPS) и с гидравлическим управлением.
3. Рабочее место оператора с широкой областью видимости для комфорта и безопасности.
4. Гидронасосы и гидромоторы SAUER или REXROTH, вибрационные подшипники SKF (Швейцария) или FAG (Германия) гарантируют стабильную и качественную работу.
5. Гидравлический привод на обоих барабанах, вибрация на переднем барабане и плавное регулирование скорости обеспечивают мягкость хода и качественную работу в различных условиях эксплуатации.
6. Безрамная структура помогает обслуживать с большой производительностью во время рабочего процесса.

XGMA

Двухбарабанный дорожный каток

XG6033D

Эксплуатационная масса		кг	3000
Габаритные размеры (Д*Ш*В)		мм	2780*1370*2700
Валец (Диаметр/Ширина)		мм	700/1200
Макс. преодолеваемый подъем		%	20
Минимальный радиус поворота		мм	4800
Дорожный просвет		мм	260
Угол поворота		°	±30°
Угол отклонения		°	±12°
Вибрационная частота		Hz	50
Номинальная амплитуда		мм	0,5
Центробежная сила		кН	30
Номинальная скорость		км/ч	0-8
Двигатель	Модель		Changchai ZN385Q
	Номинальная скорость	об/мин	2600
	Номинальная мощность	кВт	22,1

Особенности двухбарабанного катка XGMA

1. Разумно спроектированная структура с системой защиты при опрокидывании и с гидравлическим управлением.
2. Гидронасосы и гидромоторы SAUER или REXROTH, вибрационные подшипники SKF (Швейцария) или FAG (Германия) гарантируют стабильную и качественную работу.
3. Гидравлический привод на обоих барабанах, вибрация на переднем барабане и плавное регулирование скорости обеспечивают мягкость хода и качественную работу в различных условиях эксплуатации.
4. Безрамная структура помогает обслуживать с большой производительностью во время рабочего процесса.

XGMA

Двухбарабанный каток

XG6101D
XG6071D

Отличная производительность

- Оснащение дизельными двигателями Dongfeng-Cummins гарантирует стабильную производительность.
- Привод хода, вибрации и рулевой механизм управляются гидростатически.
- Гидравлический насос и гидромотор хода SAUER или REXROTH, вибрационный подшипник SKF (Швеция) или FAG (Германия) для максимальной надежности.
- Две амплитуды и три частоты вибрации. Вибрация возможна на обоих вальцах или на одном.
- Пуск и остановка вибрации, разбрызгивание воды могут управляться вручную или автоматически.
- Вибронасос и вибромотор от всемирно известных компани.

Габаритные размеры

	XG6101D	XG6071D
Длина	4990 мм	4518 мм
Ширина	1810 мм	1600 мм
Высота (по верху кабины)	3270 мм	3140 мм
Колесная база	3450 мм	2795 мм
Минимальный дорожный просвет	360 мм	360 мм

Технические условия

	XG6101D	XG6071D
Рабочая масса	10000 кг	7000 кг
Диаметр вальца	Ф 1215 мм	Ф 1045 мм
Ширина вальца	1660 мм	1450 мм
Скорость передвижения	0-9.7 (км /ч)	0-8.4 (км /ч)
Максимальный преодолеваемый подъем	30%	33%
Вибрационная частота	47 Гц, 35 Гц, 30 Гц	48 Гц, 40 Гц, 32 Гц
Теоретическая вибрационная амплитуда (макс. / мин.)	0.83/0.4мм	0.71/0.35мм
Возбуждающая сила (макс. /мин.)	123/25кН	84/19kN
Минимальный радиус поворота	5850mm	4800м

Двигатель

	XG6101D	XG6071D
Модель	Cummins 6BT5.9	Cummins 4BT3.9
Номинальная мощность	92 кВт	75 кВт
Номинальная частота вращения	2400 об/мин	2400 об/мин
Максимальный крутящий момент	220 г /кВт.ч	220 г / кВт.ч
Тип	Электрический	
Тип	Электрический	

XGMA

Гидравлический вибрационный каток

XG6102
XG6121

Отличная производительность

- Оснащение дизельными двигателями Dongfeng-Cummins гарантирует стабильную производительность.
- Разумный выбор мощности двигателя обеспечивает максимальную общую производительность и отличную операционную эффективность.
- Гидравлический насос и гидромотор хода SAUER или REXROTH, вибрационный насос и гидромотор Permco или HERCULER, вибрационный подшипник SKF (Швеция) или FAG (Германия) для максимальной надежности.
- Две амплитуды колебаний для различных условий труда, а также передний и задний привод хода и непрерывный контроль скорости для наилучшего результата уплотнения.
- Высокая возбуждающая сила и большая уплотняющая способность для высокой эффективности деятельности.

Габаритные размеры`

	XG6102	XG6121
Длина	5688 мм	5688 мм
Ширина	2270 мм	2410 мм
Высота (по верху кабины)	3200 мм	3200 мм
Колесная база	2918 мм	2910 мм
Колея	1655 мм	1655 мм
Минимальный дорожный просвет	350 мм	295 мм

Технические условия

Эксплуатационный вес		10600 кг	12100 кг
Распределенная масса барабана		6000 кг	7100 кг
Распределенная масса шин			5000 кг
Диаметр вальца		Ф1540 мм	Ф1550 мм
Ширина вальца		2130 мм	2130 мм
Скорость передвижения	I	0 ~ 4,9 км / ч	0 ~ 4.3 км / ч
	II	0 ~ 7,3 км / ч	0 ~ 6,4 км / ч
	III	0 ~ 10,4 км / ч	0 ~ 9.2 км / ч
Максимальный преодолеваемый подъем		50%	50%
Вибрационная частота		30 Гц	30 Гц
Теоретическая вибрационная амплитуда (макс. / мин.)		1,7 / 0,85 мм	1,7 / 0,85 мм
Возбуждающая сила (макс. /мин.)		225/112 кН	247/127 кН
Минимальный радиус поворота		6 300 мм	6300мм

Двигатель

Модель	Cummins 4BTA3,9	Cummins 6BT5.9
Тип	водяное охлаждение, рядный	водяное охлаждение, рядный
Количество цилиндров	4	6
Номинальная мощность	97 кВт	112 кВт
Номинальная частота вращения	2 500 об/мин	2 400 об/мин

XGMA

Однобарабанный каток

XG6141M-I
XG6161M-I
XG6181M-I

Отличная производительность

- Оборудованы высококачественными двигателями для стабильной и надежной работы.
- Коробка передач с синхронизацией обеспечивает легкое, гибкое и надежное переключение передач.
- Вибрационный насос и двигатель Permco или HERCULER, вибрационные подшипники SKF (Швеция) или FAG (Германия).
- Гидравлическое рулевое управление обеспечивает легкую и гибкую работу.
- На передний валец приходится более чем 50% от общего веса машины, что вместе с высокой силой возбуждения и высокой амплитудой вибрации обеспечивает хорошую производительность уплотнения.
- Высокая и низкая амплитуды колебаний обеспечивают широкий рабочий диапазон.