ТЯГОВЫЕ АККУМУЛЯТОРНЫЕ БАТАРЕИ С ЖИДКИМ ЭЛЕКТРОЛИТОМ

stark CLASSIC

ТЯГОВЫЕ АККУМУЛЯТОРЫ С ЖИДКИМ ЭЛЕКТРОЛИТОМ

Инжиниринговая компания «Акку-Фертриб» представляет серию тяговых аккумуляторных батарей STARK CLASSIC европейского производства.

В батареях STARK CLASSIC используется первоклассная технология трубчатых положительных пластин с жидким электролитом EPzS, которая в сочетании с материалами премиум-класса обеспечивает длительный срок службы, безопасное и надежное питание для электрических погрузчиков, а также для любой техники на электротяге.

Батареи STARK CLASSIC предназначены для любых условий эксплуатации, включая многосменную работу в тяжелых условиях и с высокими нагрузками.

Батареи и элементы изготавливаются в соответствии с международным стандартом IEC 60254-2, в типоразмерах в DIN и BS, что позволяет иметь полную совместимость и гибкость для всех областей применения.

Специалисты компании «Акку-Фертриб» обладают уникальным многолетним опытом работы и готовы выполнить весь спектр работ, связанных с обеспечением работы парка аккумуляторных батарей:

- исследование имеющегося режима работы с использованием специализированного оборудования
- моделирование работы различных аккумуляторных батарей в условиях заказчика
- рекомендации по выбору аккумуляторной батареи
- проектирование зарядного помещения
- подготовка необходимых расчетов инженерных систем
- организация мониторинга и централизованного управления парком аккумуляторных батарей
- монтаж и ввод в эксплуатацию оборудования

Основные преимущества аккумуляторных батарей STARK CLASSIC:

- длительный срок службы (более 1500 циклов, согласно IEC 60254-1)
- высокая надежность и производительность
- гибкие болтовые соединители
- датчик уровня электролита на каждой батарее
- контейнер с полимерным противоударным, кислотостойким покрытием
- гарантия — 2 года

КАЧЕСТВО В ДЕТАЛЯХ

Трубчатые положительные пластины изготовлены из сплава, минимизирующего потребление воды, имеют увеличенную площадь активной поверхности, необходимую для достижения максимальной производительности и срока службы.

Корпуса и крышки элементов имеют противоударную конструкцию и изготовлены из полипропилена.

Микропористые сепараторы надежно защищают пластины от короткого замыкания, сохраняя при этом отличную ионную циркуляцию электролита, способствующую снижению внутреннего сопротивления аккумулятора и улучшению электрических характеристик.

Электролит высокой чистоты имеет плотность 1.29 кг/л при 30°C и гарантирует высокую производительность и низкий саморазряд батареи.

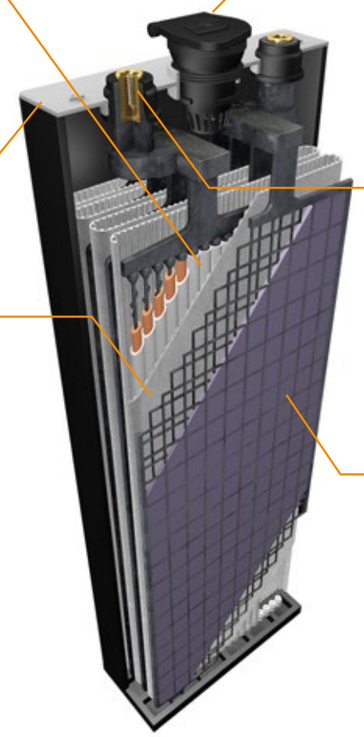

Пробки могут быть как для ручного долива воды, так и для автоматического (опционально). Автоматический долив воды производится через центральный клапан при помощи встроенной распределительной системы. Это позволяет сократить время долива и резко уменьшить количество ошибок при эксплуатации.

Полюсные болтовые выводы загерметизированы для предотвращения утечки электролита и возможного повреждения медных соединителей. Болтовое соединение позволяет производить замену элементов в течение нескольких минут без применения специализированного оборудования.

Отрицательные пластины изготавливаются по намазной технологии. Благодаря специальной конструкции электрода активная масса имеет надежную адгезию к токоотводу, что увеличивает устойчивость к вибрации и стабильную емкость в течение всего срока службы.

Изолированный болт

Классическая пробка

Пробка с поплавком

Гибкая межэлементная перемычка

ТЕХНИЧЕСКИЕ ХАРАКТЕРИСТИКИ ЭЛЕМЕНТОВ DIN

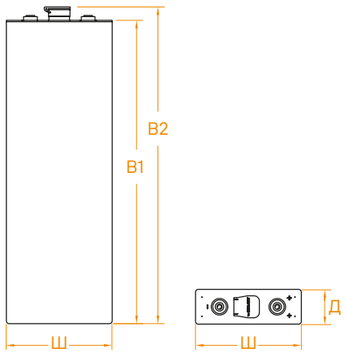

Тип пластины: 60 Ач

Ширина (Ш): 198 мм
Высота (В1): 343 мм; высота (В2): 370 мм

Тип элемента	Номин. емкость Ач (C_5)*	Длина мм***	Вес, кг**
2 EPzS 120	120	47	8.5
3 EPzS 180	180	65	12.0
4 EPzS 240	240	83	15.4
5 EPzS 300	300	101	19.0
6 EPzS 360	360	119	22.5
7 EPzS 420	420	137	26.0
8 EPzS 480	480	155	29.5
9 EPzS 540	540	174	33.0
10 EPzS 600	600	192	36.5

Тип пластины: 80 Ач

Ширина (Ш): 198 мм
Высота (В1): 408 мм; высота (В2): 435 мм

Тип элемента	Номин. емкость Ач (C_5)*	Длина мм***	Вес, кг**
2 EPzS 160	160	47	10.0
3 EPzS 240	240	65	14.2
4 EPzS 320	320	83	18.4
5 EPzS 400	400	101	22.6
6 EPzS 480	480	119	26.7
7 EPzS 560	560	137	31.3
8 EPzS 640	640	155	35.1
9 EPzS 720	720	174	39.3
10 EPzS 800	800	192	43.4

Тип пластины: 90 Ач

Ширина (Ш): 198 мм
Высота (В1): 478 мм; высота (В2): 505 мм

Тип элемента	Номин. емкость Ач (C_5)*	Длина мм***	Вес, кг**
2 EPzS 180	180	47	11.9
3 EPzS 270	270	65	17.0
4 EPzS 360	360	83	22.1
5 EPzS 450	450	101	27.1
6 EPzS 540	540	119	32.2
7 EPzS 630	630	137	37.2
8 EPzS 720	720	155	42.3
9 EPzS 810	810	174	47.4
10 EPzS 900	900	192	52.4

Тип пластины: 105 Ач

Ширина (Ш): 198 мм
Высота (В1): 514 мм; высота (В2): 541 мм

Тип элемента	Номин. емкость Ач (C_5)*	Длина мм***	Вес, кг**
2 EPzS 210	210	47	13.5
3 EPzS 315	315	65	19.1
4 EPzS 420	420	83	24.6
5 EPzS 525	525	101	30.5
6 EPzS 630	630	119	36.1
7 EPzS 735	735	137	41.8
8 EPzS 840	840	155	47.4
9 EPzS 945	945	174	53.1
10 EPzS 1050	1050	192	58.4

Тип пластины: 115 Ач

Ширина (Ш): 198 мм
Высота (В1): 548 мм; высота (В2): 575 мм

Тип элемента	Номин. емкость Ач (C_5)*	Длина мм***	Вес, кг**
2 EPzS 230	230	47	14.2
3 EPzS 345	345	65	20.3
4 EPzS 460	460	83	26.4
5 EPzS 575	575	101	32.4
6 EPzS 690	690	119	39.0
7 EPzS 805	805	137	44.7
8 EPzS 920	920	155	50.6
9 EPzS 1035	1035	174	56.6
10 EPzS 1150	1150	192	62.7

Тип пластины: 125 Ач

Ширина (Ш): 198 мм
Высота (В1): 568 мм; высота (В2): 595 мм

Тип элемента	Номин. емкость Ач (C_5)*	Длина мм***	Вес, кг**
2 EPzS 250	250	47	15.0
3 EPzS 375	375	65	21.2
4 EPzS 500	500	83	27.4
5 EPzS 625	625	101	33.9
6 EPzS 750	750	119	40.3
7 EPzS 875	875	137	46.5
8 EPzS 1000	1000	155	53.1
9 EPzS 1125	1125	174	59.4
10 EPzS 1250	1250	192	66.0

Тип пластины: 140 Ач

Ширина (Ш): 198 мм
Высота (В1): 688 мм; высота (В2): 715 мм

Тип элемента	Номин. емкость Ач (C_5)*	Длина мм***	Вес, кг**
2 EPzS 280	280	47	17.5
3 EPzS 420	420	65	24.7
4 EPzS 560	560	83	31.8
5 EPzS 700	700	101	39.3
6 EPzS 840	840	119	46.7
7 EPzS 980	980	137	53.9
8 EPzS 1120	1120	155	61.3
9 EPzS 1260	1260	174	68.6
10 EPzS 1400	1400	192	76.0

Тип пластины: 155 Ач

Ширина (Ш): 198 мм
Высота (В1): 713 мм; высота (В2): 740 мм

Тип элемента	Номин. емкость Ач (C_5)*	Длина мм***	Вес, кг**
2 EPzS 310	310	47	18.9
3 EPzS 465	465	65	26.7
4 EPzS 620	620	83	34.6
5 EPzS 775	775	101	42.6
6 EPzS 930	930	119	50.5
7 EPzS 1085	1085	137	58.5
8 EPzS 1240	1240	155	66.4
9 EPzS 1395	1395	174	74.4
10 EPzS 1550	1550	192	82.4

ТЕХНИЧЕСКИЕ ХАРАКТЕРИСТИКИ ЭЛЕМЕНТОВ BS

Тип пластины: 55 Ач

Ширина (Ш): 158 мм
Высота (В1): 401 мм; высота (В2): 428 мм

Тип элемента	Номин. емкость Ач (C_5)*	Длина мм***	Вес, кг**
2 EPzB 110	110	45	7.9
3 EPzB 165	165	61	11.0
4 EPzB 220	220	77	14.0
5 EPzB 275	275	93	17.1
6 EPzB 330	330	109	20.1
7 EPzB 385	385	125	23.2
8 EPzB 440	440	141	26.2
9 EPzB 495	495	157	29.2
10 EPzB 550	550	173	32.3

Тип пластины: 65 Ач

Ширина (Ш): 158 мм
Высота (В1): 457 мм; высота (В2): 484 мм

Тип элемента	Номин. емкость Ач (C_5)*	Длина мм***	Вес, кг**
2 EPzB 130	130	45	9,1
3 EPzB 195	195	61	12.5
4 EPzB 260	260	77	16.1
5 EPzB 325	325	93	19.5
6 EPzB 390	390	109	23.0
7 EPzB 455	455	125	26.5
8 EPzB 520	520	141	30.1
9 EPzB 585	585	157	33.5
10 EPzB 650	650	173	37.0

Тип пластины: 75 Ач

Ширина (Ш): 158 мм
Высота (В1): 514 мм; высота (В2): 541 мм

Тип элемента	Номин. емкость Ач (C_5)*	Длина (Д) мм***	Вес, кг**
2 EPzB 150	150	45	10.3
3 EPzB 225	225	61	14.2
4 EPzB 300	300	77	18.2
5 EPzB 375	375	93	22.2
6 EPzB 450	450	109	26.2
7 EPzB 525	525	125	30.2
8 EPzB 600	600	141	34.2
9 EPzB 675	675	157	38.2
10 EPzB 750	750	173	42.2

Тип пластины: 85 Ач

Ширина (Ш): 158 мм
Высота (В1): 570 мм; высота (В2): 597 мм

Тип элемента	Номин. емкость Ач (C_5)*	Длина мм***	Вес, кг**
2 PzB 170	170	45	11.5
3 PzB 255	255	61	16.2
4 PzB 340	340	77	20.5
5 PzB 425	425	93	25.0
6 PzB 510	510	109	29.4
7 PzB 595	595	125	33.8
8 PzB 680	680	141	38.4
9 PzB 765	765	157	42.6
10 PzB 850	850	173	47.2

Тип пластины: 100 Ач

Ширина (Ш): 158 мм
Высота (В1): 606 мм; высота (В2): 633 мм

Тип элемента	Номин. емкость Ач (C_5)*	Длина мм***	Вес, кг**
2 EPzB 200	200	45	12.3
3 EPzB 300	300	61	16.8
4 EPzB 400	400	77	21.5
5 EPzB 500	500	93	26.1
6 EPzB 600	600	109	30.8
7 EPzB 700	700	125	35.4
8 EPzB 800	800	141	40.1
9 EPzB 900	900	157	44.5
10 EPzB 1000	1000	173	48.9

Тип пластины: 105 Ач

Ширина (Ш): 158 мм
Высота (В1): 686 мм; высота (В2): 713 мм

Тип элемента	Номин. емкость Ач (C_5)*	Длина мм***	Вес, кг**
2 EPzB 210	210	45	14.1
3 EPzB 315	315	61	19.4
4 EPzB 420	420	77	24.8
5 EPzB 525	525	93	30.1
6 EPzB 630	630	109	35.4
7 EPzB 735	735	125	40.9
8 EPzB 840	840	141	46.3
9 EPzB 945	945	157	52.5
10 EPzB 1050	1050	173	58.4

* Согласно IEC 60254, часть 1
** Вес залитого и заряженного элемента ± 5%
*** Размеры элементов ± 2 мм, в соответствии с IEC 60254, часть 2

ОБЛАСТИ ПРИМЕНЕНИЯ

Стальной контейнер с полимерным кислотостойким покрытием
Надежно защищает элементы, устойчив к коррозии и повреждениям. Возможен заказ в различных размерах и цветах.

Болты с пластиковыми изолированными головками и точкой для измерения напряжения
Конструкция обеспечивает максимальную безопасность для оператора и обслуживающего персонала, а также пригодность к чистке с использованием мойки высокого давления.

Концевые отводы с разъемом
Батареи могут комплектоваться любыми типами разъемов от ведущих мировых производителей: REMA, Anderson и др.

Система автоматического долива воды
(опционально). Каждый элемент оснащается пробкой с индикатором уровня электролита и поплавковым клапаном для быстрого централизованного долива воды.

Полностью изолированные гибкие болтовые соединители
Болтовое соединение позволяет быстро производить замену элементов без использования специализированного оборудования. Двухслойная изоляция исключает возможность короткого замыкания.

STARK – классика для всех!

- Электропогрузчики
- Узкопроходная техника
- Платформенные перевозчики
- Складская техника
- Ножничные подъемники
- Уборочная техника
- Водный транспорт
- Тягачи
- Электромобили

ДОПОЛНИТЕЛЬНЫЕ ОПЦИИ

Зарядные устройства STARK

Сегодня зарядные устройства для тяговых батарей марки STARK занимают лидирующее положение на рынке, успешно используются во многих крупных компаниях, контролируют полноценный качественный заряд и длительное время работы батарей. Кроме того, большое внимание уделяется увеличению срока службы батареи за счет использования более эффективных профилей со сниженным фактором заряда, а также фильтрации выходного сигнала (для высокочастотных ЗУ). Все поставляемые зарядные устройства STARK адаптированы для российской питающей сети.

Роликовые столы

Наиболее практичное средство для замены батарей в технике, оборудованной роликовой площадкой. Существуют мобильные, стационарные и универсальные варианты столов, конструкции для двух и трех батарей.

Ролики на подшипниках обладают плавным ходом и не требуют большого усилия для выкатывания батареи. Модельный ряд включает столы для любых типоразмеров батарей.

Тележка для долива воды

С тележкой HydroFill воду можно транспортировать к батарее в любое место, где она требуется. HydroFill – это автономная тележка, которую можно использовать совместно с пистолетами для долива воды в батареи со стандартными пробками или – с соответствующим переходником – в батареи, оборудованные системой автоматического долива воды.

Эксплуатация очень проста: достаточно заправить бак водой из деионизатора или другого подходящего источника, включить тележку и нажать на курок пистолета.

Деионизатор

Деионизатор HydroPure превращает обычную водопроводную воду в очищенную деионизированную воду, идеальную для долива в аккумуляторы. Это устройство – не просто фильтр, убирающий твердые частицы, а полноценная ионообменная среда, электростатически связывающая примеси в воде.

Чистота воды, произведенной с помощью HydroPure, сравнима с дистиллированной, и каждый картридж способен очистить около 2400 литров воды (в зависимости от качества исходной воды).

Датчик уровня электролита

Для обеспечения бесперебойной работы батарей и предупреждения ошибок обслуживания используется датчик уровня электролита, который сигнализирует о падении уровня электролита ниже допустимого. Устанавливается в один из центральных элементов батареи.